self-lubricating parts

mould 360 service

ELEMENTOS AUTOLUBRICADOS

LA RESPUESTA GLOBAL A SUS DESAFÍOS INDUSTRIALES

El grupo SF reúne profesionalidad, experiencia, medios técnicos y compromiso humano para responder a sus necesidades.

Queremos ser su mejor aliado
en el competitivo mercado global

Plastic & Die Casting

CONSUMER · MEDICAL · AERONAUTIC · COSMETIC · AUTOMOTIVE · PACKAGING · TOYS · TECHNICAL

SEBASTIAN FUSTEL
Quality Moulds & Products

for everything you need

ACCESORIOS Y NORMALIZADOS
ELEMENTOS AUTOLUBRICADOS

índice click & go

R0308 - PLACA GUÍA DE DESLIZAMIENTO PLANA EN BRONCE/GRAFITO

R0305 - PLETINA DE DESLIZAMIENTO EN BRONCE/GRAFITO

R0306 - PLETINA DE DESLIZAMIENTO EN BRONCE/GRAFITO

R0310 - PLACA DE DESLIZAMIENTO PEQUEÑAS DIMENSIONES EN BRONCE/GRAFITO

R0311 - PLACA GUÍA PLANA VDI 3357 DOS SUPERFICIES DE DESLIZAMIENTO B/G

R0309 - PLACA DE DESLIZAMIENTO EN BRONCE/GRAFITO

R0312 - PLACA GUÍA PLANA CON UNA SUPERFICIE DE DESLIZAMIENTO B/G

R0307 - PLACA GUÍA DE DESLIZAMIENTO PLANA EN BRONCE/GRAFITO

R0313 - PLACA DE DESLIZAMIENTO EN BRONCE/GRAFITO

R0314 - PLETINA GUÍA DE DESLIZAMIENTO ANGULAR EN BRONCE/GRAFITO

R0315 - PLETINA GUÍA DE DESLIZAMIENTO ANGULAR EN BRONCE/GRAFITO

R0316 - PLETINA GUÍA DE DESLIZAMIENTO ANGULAR EN BRONCE/GRAFITO

R0317 - PLETINA GUÍA DE DESLIZAMIENTO ANGULAR EN BRONCE/GRAFITO

R0318 - PLETINA GUÍA DE DESLIZAMIENTO EN “T” EN BRONCE/GRAFITO

R0319 - PLETINA GUÍA DE DESLIZAMIENTO EN “T” EN BRONCE/GRAFITO

R0320 - PLACA DE DESLIZAMIENTO VDI 3387 EN BRONCE/GRAFITO

R0300 - CASQUILLO GUÍA SIN VALONA EN BRONCE/GRAFITO

R0485 - CASQUILLO GUÍA EN BRONCE/GRAFITO

R0301 - CASQUILLO GUÍA EN BRONCE/GRAFITO

R0302 - CASQUILLO GUÍA CENTRADOR EN BRONCE/GRAFITO

R0303 - CASQUILLO GUÍA CENTRADOR EN BRONCE/GRAFITO

R0304 - CASQUILLO GUÍA CENTRADOR EN BRONCE/GRAFITO

R0308 Placa guía de deslizamiento plana en bronce/grafito - R2961.70

Flat guide bar, bronze/graphite - R2961.70

FORMA A
SHAPE A

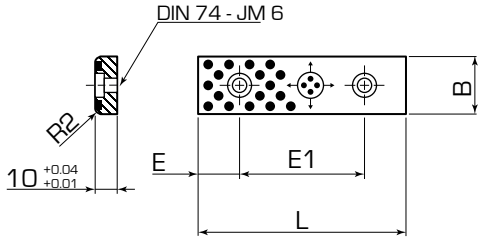

Descripción:

Material: Bronce, Grafito
Ejemplo de pedido: R0308-07-0001

Description:

Material: Bronze, Graphite
Example of purchasing order: R0308-07-0001

Forma A / **Shape A**

Código Code	B	E	Tornillos DIN 7984 Screw DIN 7984	Nº taladros Number of holes	L			
					75	100	125	150
					E1			
					45	50	75	100
R0308-07	18	15	M 6x20	2	0001			
R0308-07	18	25	M 6x20	2		0002	0003	0004
R0308-07	28	15	M 6x20	2	0005			
R0308-07	28	25	M 6x20	2		0006	0007	0008
R0308-07	38	15	M 6x20	2	0015			
R0308-07	38	25	M 6x20	2		0016	0017	0018
R0308-07	48	15	M 6x20	2	0019			
R0308-07	48	25	M 6x20	2		0020	0021	0022

FORMA E
SHAPE E

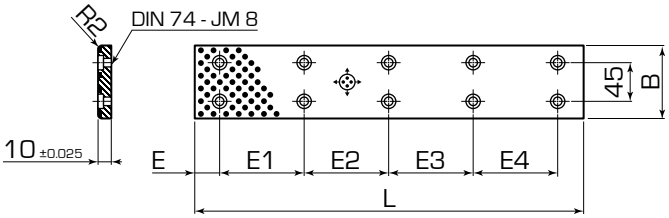

Forma E / **Shape E**

Código Code	B	E	E2	E3	E4	Tornillos DIN 7984 Screw DIN 7984	Número taladros Number of holes	L					
								150	200	250	300	400	500
								E1					
								110	80	105	85	120	115
R0308-07	75	20	-	-	-	M 8x20	4	0030					
R0308-07	75	20	80	-	-	M 8x20	6		0031				
R0308-07	75	20	105	-	-	M 8x20	6			0032			
R0308-07	75	20	90	85	-	M 8x20	8				0033		
R0308-07	75	20	120	120	-	M 8x20	8					0034	
R0308-07	75	20	115	115	115	M 8x20	10						0035

R0308 Placa guía de deslizamiento plana en bronce/grafito - R2961.70
Flat guide bar, bronze/graphite - R2961.70

FORMA F
SHAPE F

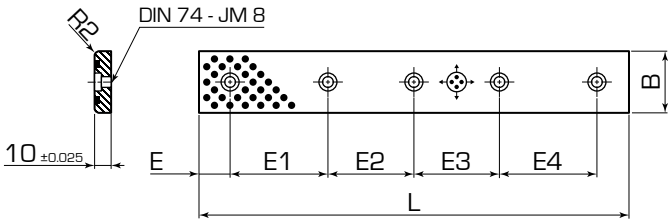

Descripción:

Material: Bronce, Grafito
Ejemplo de pedido: R0308-07-0001

Description:

Material: Bronze, Graphite
Example of purchasing order: R0308-07-0001

Forma F / **Shape F**

Código Code	B	E	E2	E3	E4	Tornillos DIN 7984 Screw DIN 7984	Número taladros Number of holes	L						
								100	150	200	250	300	350	400
								E1						
								60	55	55	70	65	80	90
R0308-07	35	20	-	-	-	M 8x20	2	0009						
R0308-07	35	20	55	-	-	M 8x20	3		0010					
R0308-07	35	20	50	55	-	M 8x20	4			0011				
R0308-07	35	20	70	70	-	M 8x20	4				0012			
R0308-07	35	20	65	65	65	M 8x20	5					0013		
R0308-07	35	20	75	75	80	M 8x20	5						0014	
R0308-07	50	20	-	-	-	M 8x20	2	0023						
R0308-07	50	20	55	-	-	M 8x20	3		0024					
R0308-07	50	20	50	55	-	M 8x20	4			0025				
R0308-07	50	20	70	70	-	M 8x20	4				0026			
R0308-07	50	20	65	65	65	M 8x20	5					0027		
R0308-07	50	20	75	75	80	M 8x20	5						0028	
R0308-07	50	20	90	90	90	M 8x20	5							0029

R0305 Pletina de deslizamiento en bronce/grafito - R2961.71
Flat guide bar, bronze/graphite - R2961.71

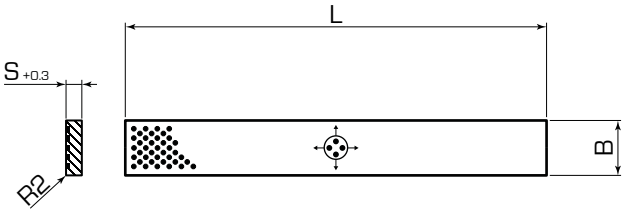

Descripción:

Material: Bronce, Grafito
Ejemplo de pedido: R0305-07-0001

Description:

Material: Bronze, Graphite
Example of purchasing order: R0305-07-0001

Código Code	B	S	L		
			305	605	1005
R0305-07	20	4	0001		
R0305-07	25	5	0002		
R0305-07	30	4	0003		
R0305-07	30	6	0004	0005	
R0305-07	30	8	0006	0007	
R0305-07	30	10	0008	0009	0010
R0305-07	30	12	0011	0012	0013
R0305-07	35	10	0014	0015	0016
R0305-07	40	5	0017	0018	
R0305-07	40	6	0019	0020	
R0305-07	40	8	0021	0022	0023
R0305-07	40	10	0024	0025	0026
R0305-07	40	12		0027	0028
R0305-07	40	16		0029	0030
R0305-07	50	10	0031	0032	0033
R0305-07	50	12		0034	0035
R0305-07	50	20		0036	0037
R0305-07	60	12		0038	0039
R0305-07	60	16		0040	0041
R0305-07	80	10	0042	0043	0044
R0305-07	80	12		0045	0046
R0305-07	80	16		0047	0048
R0305-07	80	20		0049	0050
R0305-07	80	25		0051	0052
R0305-07	100	16		0053	0054
R0305-07	100	20		0055	0056
R0305-07	100	25		0057	0058
R0305-07	125	20		0059	0060
R0305-07	125	25		0061	0062
R0305-07	160	25		0063	0064

R0306

Pletina de deslizamiento en bronce/grafito - R2961.73 Flat guide bar, bronze/graphite - R2961.73

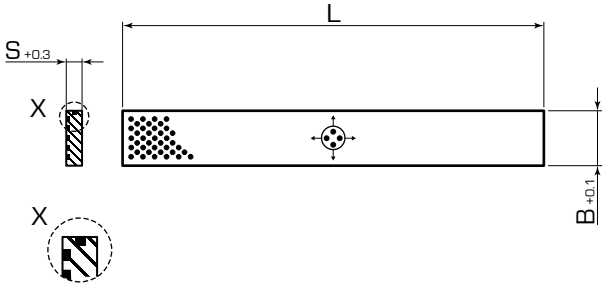

Descripción:

Material: Bronce, Grafito
Ejemplo de pedido: R0305-07-0001

Description:

Material: Bronze, Graphite
Example of purchasing order: R0305-07-0001

Código Code	B	S	L	
			305	605
R0306-07	25	5	0001	
R0306-07	30	6	0002	
R0306-07	35	10		0003
R0306-07	40	8		0004
R0306-07	40	12		0005
R0306-07	50	10		0006
R0306-07	60	16		0007
R0306-07	80	12		0008
R0306-07	80	20		0009
R0306-07	100	20		0010

R0310

Placa de deslizamiento de pequeñas dimensiones en bronce/grafito - R2960.72
Sliding pad in small dimensions, bronze/graphite - R2960.72

FORMA A
SHAPE A

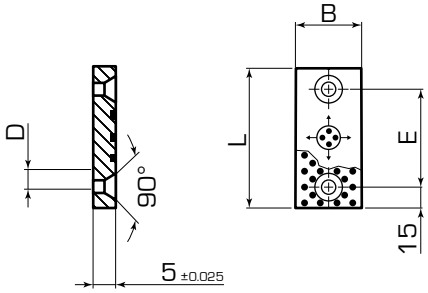

Descripción:

Material: Bronce, Grafito
Ejemplo de pedido: R0310-07-0001

Description:

Material: Bronze, Graphite
Example of purchasing order: R0310-07-0001

Forma A **Shape A**

Código Code	B	D	Nº taladros Number of holes	L			
				50	75	100	125
				E			
				20	45	70	95
R0310-07	18	6.5	2	0001	0002	0003	
R0310-07	28	9.0	2	0005	0006	0007	
R0310-07	38	9.0	2	0009	0010	0011	
R0310-07	48	9.0	2		0013	0014	0015

FORMA B
SHAPE B

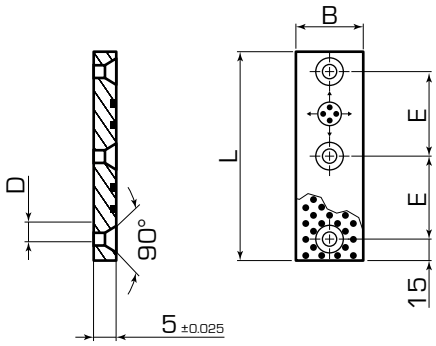

Forma B **Shape B**

Código Code	B	D	Nº taladros Number of holes	L
				150
				E
				60
R0310-07	18	6.5	3	0004
R0310-07	28	9.0	3	0008
R0310-07	38	9.0	3	0012
R0310-07	48	9.0	3	0016

R0310 Placa de deslizamiento de pequeñas dimensiones en bronce/grafito - R2960.72
Sliding pad in small dimensions, bronze/graphite - R2960.72

FORMA C
SHAPE C

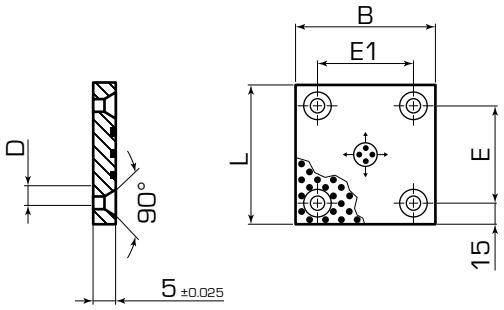

Descripción:

Material: Bronce, Grafito
Ejemplo de pedido: R0310-07-0001

Description:

Material: Bronze, Graphite
Example of purchasing order: R0310-07-0001

Forma C / **Shape C**

Código Code	B	E1	D	Nº taladros Number of holes	L		
					75	100	125
					E		
					45	70	95
R0310-07	75	45	9.0	4	0017	0018	0019
R0310-07	100	70	9.0	4		0021	0022

FORMA D
SHAPE D

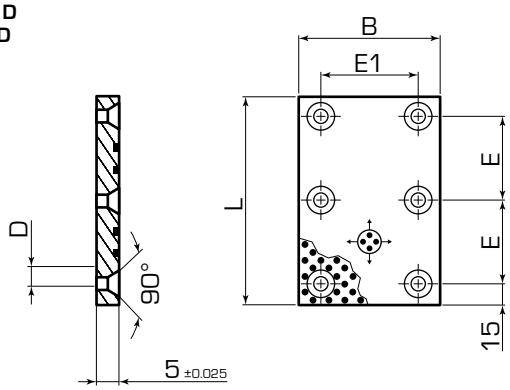

Forma D / **Shape D**

Código Code	B	E1	D	Nº taladros Number of holes	L
					150
					E
					60
R0310-07	75	45	9.0	6	0020
R0310-07	100	70	9.0	6	0023

R0311

Placa guía plana VDI 3357 con dos superficies de deslizamiento, bronce/grafito - R2962.75
Flat guide bar VDI3357 with two sliding surfaces, bronze/graphite - R2962.75

FORMA A
SHAPE A

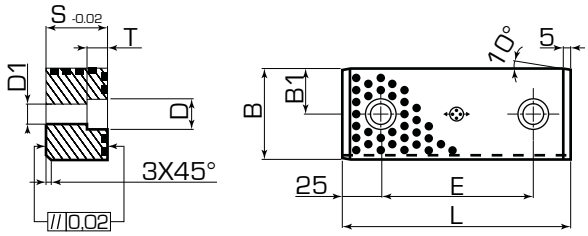

Descripción:

Material: Bronce, Grafito
Ejemplo de pedido: R0311-07-0001

Description:

Material: Bronze, Graphite
Example of purchasing order: R0311-07-0001

Forma A / **Shape A**

Código Code	B	B1	S	D	D1	T	Número taladros Number of holes	L				
								110	120	125	150	160
								E				
								60	70	75	100	110
R0311-07	25	12.5	12	15	9	8.5	2	0001	0002			
R0311-07	25	12.5	15	18	11	10.5	2	0003	0004			
R0311-07	60	30	30	20	13.5	13	2			0005	0006	0007
R0311-07	60	30	40	20	13.5	13	2			0009	0010	0011

FORMA B
SHAPE B

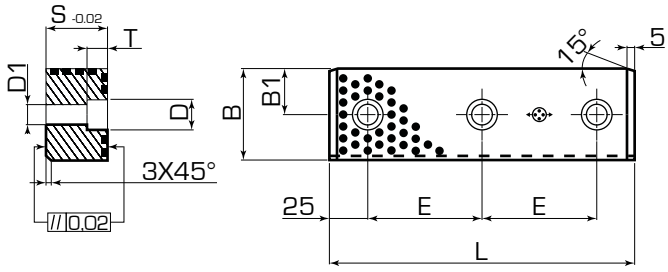

Forma B / **Shape B**

Código Code	B	B1	S	D	D1	T	Número taladros Number of holes	L	
								200	
								E	
								75	
R0311-07	60	30	30	20	13.5	13	3	0008	
R0311-07	60	30	40	20	13.5	13	3	0012	

R0309 Placa de deslizamiento en bronce/grafito - R2962.78
Sliding pad, bronze/graphite - R2962.78

FORMA A
SHAPE A

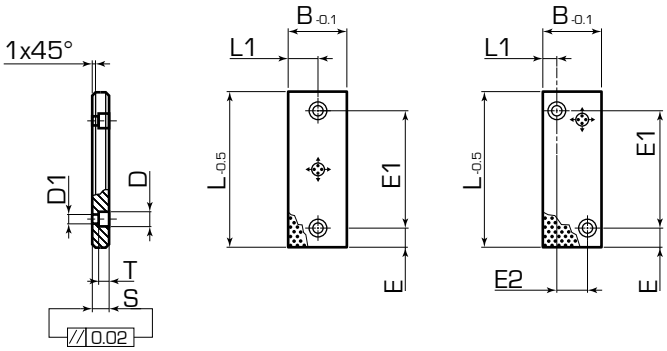

Descripción:

Material: Bronce, Grafito
Ejemplo de pedido: R0309-07-0001

Description:

Material: Bronze, Graphite
Example of purchasing order: R0309-07-0001

Forma A / **Shape A**

Código Code	B	S	L1	E	E2	D	D1	T	Número taladros Number of holes	Svasatura DIN 74 Embrasure DIN 74	L 100 / E1 60
R0309-07	30	12	15	20	-	15	9	9	2	Km 8	0001
R0309-07	40	12	20	20	-	15	9	9	2	Km 8	0007
R0309-07	40	16	20	20	-	18	11	11	2	Km 10	0010
R0309-07	50	20	15	20	20	20	13.5	13	2	Km 12	0013
R0309-07	60	16	15	20	30	18	11	11	2	Km 10	0016
R0309-07	80	12	20	20	40	15	9	9	2	Km 8	0019
R0309-07	80	20	20	20	40	20	13.5	13	2	Km 12	0022
R0309-07	100	16	20	20	60	18	11	11	2	Km 10	0025

FORMA B
SHAPE B

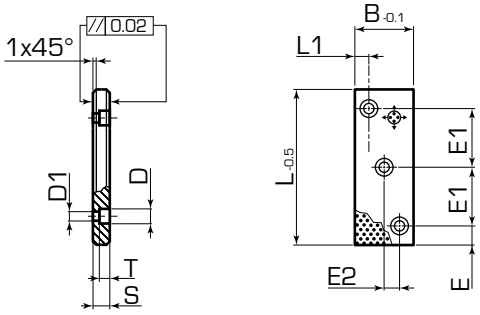

Forma B / **Shape B**

Código Code	B	S	L1	E	E2	D	D1	T	Número taladros Number of holes	Svasatura DIN 74 Embrasure DIN 74	L 160 / E1 60	L 250 / E1 105
R0309-07	30	12	15	20	-	15	9	9	3	Km 8	0002	0003
R0309-07	40	12	20	20	-	15	9	9	3	Km 8	0008	0009
R0309-07	40	16	20	20	-	18	11	11	3	Km 10	0011	0012
R0309-07	50	20	15	20	10	20	13.5	13	3	Km 12	0014	0015
R0309-07	60	16	15	20	15	18	11	11	3	Km 10	0017	0018

R0309 Placa de deslizamiento en bronce/grafito - R2962.78
Sliding pad, bronze/graphite - R2962.78

FORMA C
SHAPE C

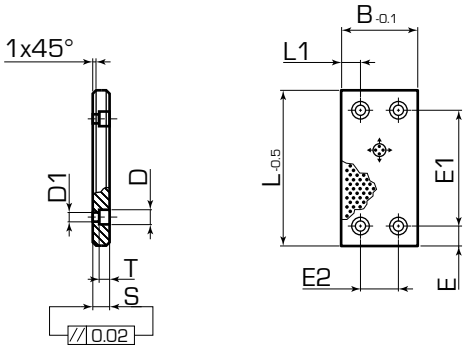

Descripción:

Material: Bronce, Grafito
Ejemplo de pedido: R0309-07-0001

Description:

Material: Bronze, Graphite
Example of purchasing order: R0309-07-0001

Forma C / **Shape C**

Código Code	B	S	L1	E	E2	D	D1	T	Número taladros Number of holes	Svasatura DIN 74 Embrasure DIN 74	L 100 / E1 60	L 160 / E1 120
R0309-07	80	12	20	20	40	15	9	9	4	Km 8		0020
R0309-07	80	20	20	20	40	20	13.5	13	4	Km 12		0023
R0309-07	100	16	20	20	60	18	11	11	4	km 10		0026
R0309-07	125	20	20	20	85	20	13.5	13	4	Km 12	0028	0029

FORMA D
SHAPE D

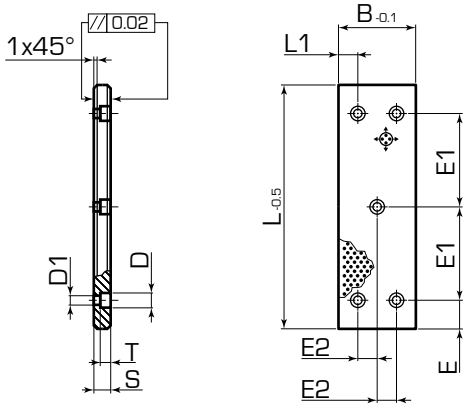

Forma D / **Shape D**

Código Code	B	S	L1	E	E2	D	D1	T	Número taladros Number of holes	Svasatura DIN 74 Embrasure DIN 74	L 250 / E1 105
R0309-07	80	12	20	20	20	15	9	9	5	Km 8	0021
R0309-07	80	20	20	20	20	20	13.5	13	5	Km 12	0024

R0309 Placa de deslizamiento en bronce/grafito - R2962.78
Sliding pad, bronze/graphite - R2962.78

FORMA E
SHAPE E

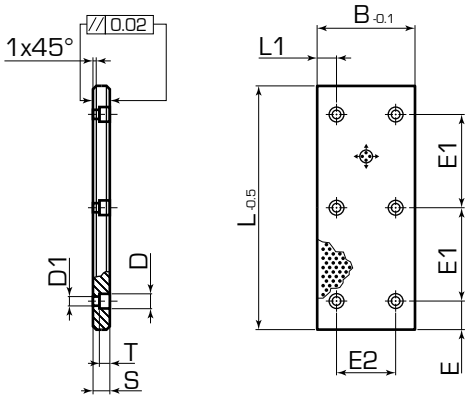

Descripción:

Material: Bronce, Grafito
Ejemplo de pedido: R0309-07-0001

Description:

Material: Bronze, Graphite
Example of purchasing order: R0309-07-0001

Forma E / **Shape E**

Código Code	B	S	L1	E	E2	D	D1	T	Número taladros Number of holes	Svasatura DIN 74 Embrasure DIN 74	L 250 / E1 105
R0309-07	100	16	20	20	60	18	11	11	6	Km 10	0027
R0309-07	125	20	20	20	85	20	13.5	13	6	Km 12	0030

FORMA F
SHAPE F

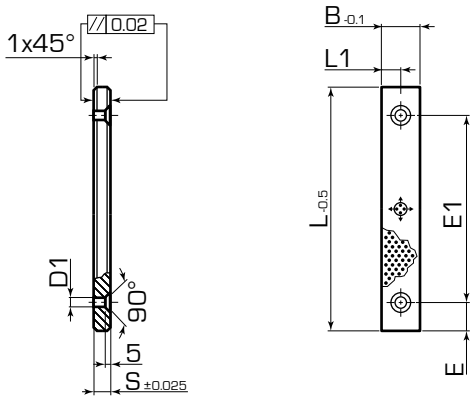

Forma F / **Shape F**

Código Code	B	S	L1	E	E2	D	D1	T	Número taladros Number of holes	Svasatura DIN 74 Embrasure DIN 74	L 100 / E1 60
R0309-07	40	8	20	20	-	-	9	5	2	Km 8	0004

R0309 Placa de deslizamiento en bronce/grafito - R2962.78
Sliding pad, bronze/graphite - R2962.78

FORMA G
SHAPE G

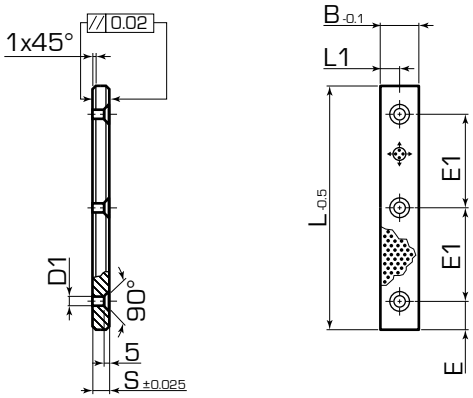

Descripción:

Material: Bronce, Grafito
Ejemplo de pedido: R0309-07-0001

Description:

Material: Bronze, Graphite
Example of purchasing order: R0309-07-0001

Forma G / **Shape G**

Código Code	B	S	L1	E	E2	D	D1	T	Número taladros Number of holes	Svasatura DIN 74 Embrasure DIN 74	L	
											160	250
											E1	
											60	105
R0309-07	40	8	20	20	-	-	9	5	3	Km 8	**0005**	**0006**

R0312 Placa guía plana con una superficie de deslizamiento, bronce/grafito - R2962.79
Flat guide bar with a sliding surface, bronze/graphite - R2962.79

FORMA A
SHAPE A

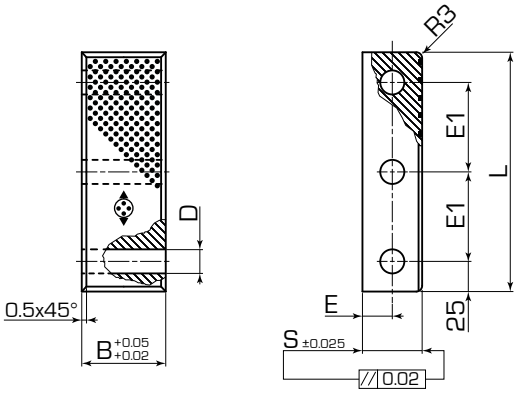

Descripción:

Material: Bronce, Grafito
Ejemplo de pedido: R0312-07-0001

Description:

Material: Bronze, Graphite
Example of purchasing order: R0312-07-0001

Forma A / **Shape A**

Código Code	B	S	E	D	Nº taladros Number of holes	L	
						150	200
						E1	
						50	75
R0312-07	30	40	20	14	3	0001	0002
R0312-07	40	40	20	14	3	0004	0005
R0312-07	45	50	25	18	3	0007	0008
R0312-07	55	50	25	18	3	0010	0011
R0312-07	60	50	25	18	3	0013	0014
R0312-07	70	50	25	18	3	0016	0017

FORMA B
SHAPE B

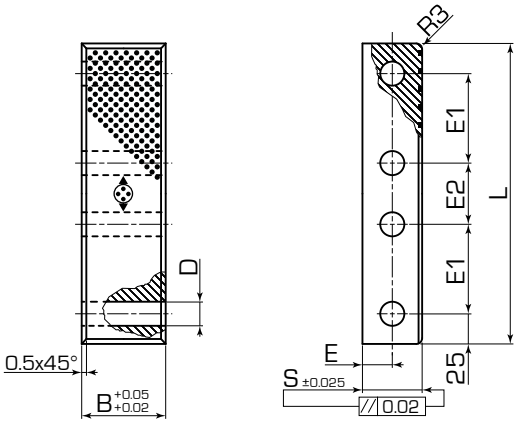

Forma B / **Shape B**

Código Code	B	S	E	E2	D	Nº taladros Number of holes	L
							250
							E1
							75
R0312-07	30	40	20	50	14	4	0003
R0312-07	40	40	20	50	14	4	0006
R0312-07	45	50	25	50	18	4	0009
R0312-07	55	50	25	50	18	4	0012
R0312-07	60	50	25	50	18	4	0015
R0312-07	70	50	25	50	18	4	0018

R0307 Placa guía de deslizamiento plana en bronce/grafito - R2962.80
Flat guide bar, bronze/graphite - R2962.80

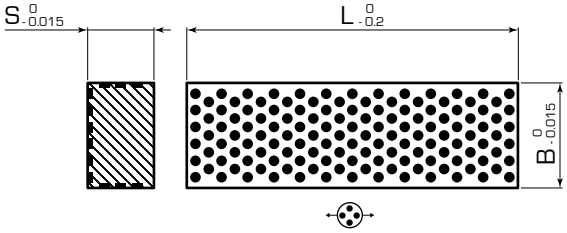

Descripción:

Material: Bronce, Grafito
Ejemplo de pedido: R0307-07-0001

Description:

Material: Bronze, Graphite
Example of purchasing order: R0307-07-0001

Codice Code	B	S	L						
			80	100	125	160	200	250	315
R0307-07	25	16	0001	0002	0003				
R0307-07	40	25			0004	0005	0006		
R0307-07	63	40					0007	0008	0009

R0313 Placa de deslizamiento en bronce/grafito - R2960.85
Sliding pad, bronze/graphite - R2960.85

FORMA A
SHAPE A

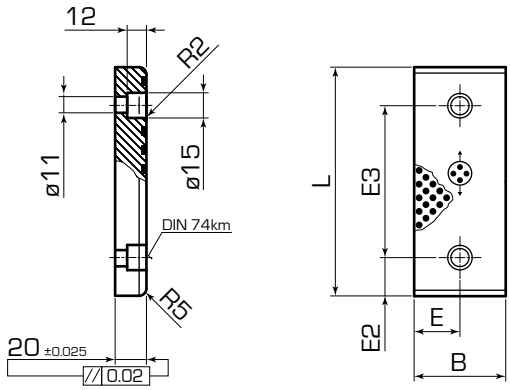

Descripción:

Material: Bronce, Grafito
Ejemplo de pedido: R0313-07-0001

Description:

Material: Bronze, Graphite
Example of purchasing order: R0313-07-0001

Forma A / **Shape A**

Código Code	B	E	E2	Nº taladros Number of holes	L				
					75	100	125	150	200
					E3				
					45	50	75	100	150
R0313-07	28	14	15	2	0001				
R0313-07	28	14	25	2		0002	0003	0004	
R0313-07	38	19	15	2	0005				
R0313-07	38	19	25	2		0006	0007	0008	0009
R0313-07	48	24	15	2	0010				
R0313-07	48	24	25	2		0011	0012	0013	0014
R0313-07	58	29	15	2	0015				
R0313-07	58	29	25	2		0016		0017	
R0313-07	75	37.5	15	2	0019				
R0313-07	75	37.5	25	2		0021	0022	0023	0024

FORMA B
SHAPE B

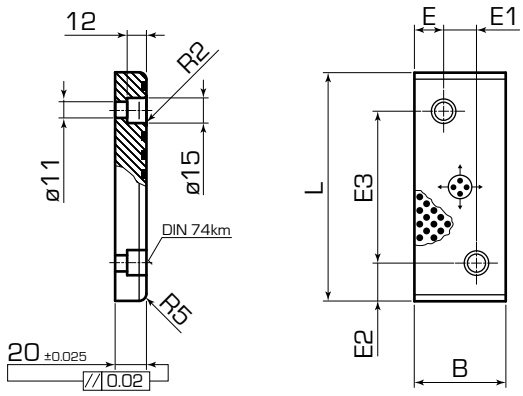

Forma B / **Shape B**

Código Code	B	E	E1	E2	Nº taladros Number of holes	L	
						75	100
						E3	
						25	50
R0313-07	75	25	25	25	2	0018	0020

R0313 Placa de deslizamiento en bronce/grafito - R2960.85
Sliding pad, bronze/graphite - R2960.85

FORMA C
SHAPE C

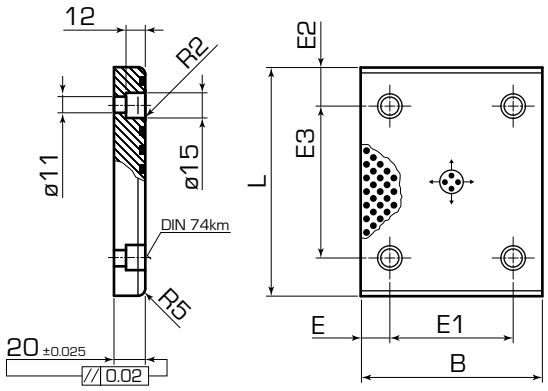

Descripción:

Material: Bronce, Grafito
Ejemplo de pedido: R0313-07-0001

Description:

Material: Bronze, Graphite
Example of purchasing order: R0313-07-0001

Forma C / **Shape C**

Código Code	B	E	E1	E2	Nº taladros Number of holes	L						
						100	125	150	200	250	300	350
						E3						
						50	75	100	150	200	250	300
R0313-07	100	25	50	25	4	**0025**	**0026**	**0027**	**0028**	**0029**	**0030**	
R0313-07	125	37.5	50	25	4		**0031**	**0032**	**0033**	**0034**	**0035**	**0036**
R0313-07	150	25	100	25	4			**0037**	**0038**	**0039**	**0040**	
R0313-07	200	25	150	25	4				**0041**	**0042**	**0043**	

R0314 Pletina guía de deslizamiento angular en bronce/grafito - R2962.70
Angled guide gib, bronze/graphite - R2962.70

FORMA A
SHAPE A

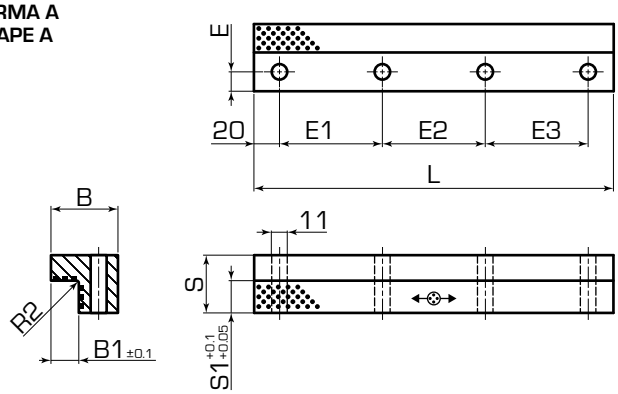

Descripción:

Material: Bronce, Grafito
Ejemplo de pedido: R0314-07-0001

Description:

Material: Bronze, Graphite
Example of purchasing order: R0314-07-0001

Forma A / **Shape A**

Código Code	B	E	B1	S	S1	E2	E3	Número taladros Number of holes	L			
									100	150	200	250
									E1			
									60	55	55	70
R0314-07	32	11	10	30	15	-	-	2	0004			
R0314-07	32	11	10	30	15	55	-	3		0005		
R0314-07	32	11	10	30	15	50	55	4			0006	
R0314-07	32	11	10	30	15	70	70	4				0007

FORMA B
SHAPE B

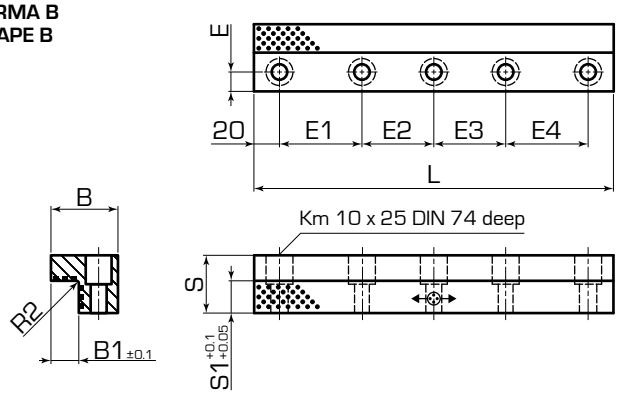

Forma B / **Shape B**

Código Code	B	E	B1	S	S1	E2	E3	E4	Número taladros Number of holes	L			
										200	250	300	350
										E1			
										55	70	65	80
R0314-07	50	14	22	45	25	50	55	-	4	0008			
R0314-07	50	14	22	45	25	70	70	-	4		0009		
R0314-07	50	14	22	45	25	65	65	65	5			0010	
R0314-07	50	14	22	45	25	75	75	80	5				0011

R0314 Pletina guía de deslizamiento angular en bronce/grafito - R2962.70
Angled guide gib, bronze/graphite - R2962.70

FORMA C
SHAPE C

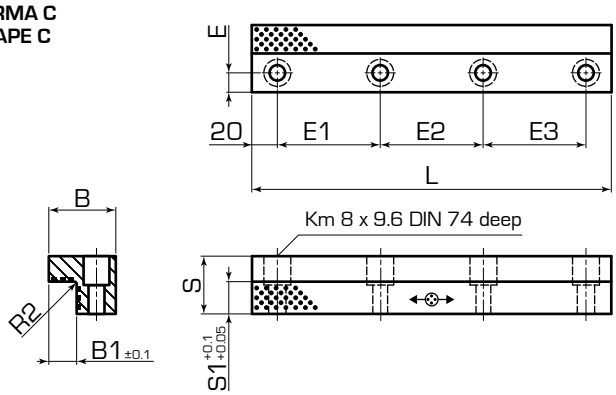

Descripción:

Material: Bronce, Grafito
Ejemplo de pedido: R0314-07-0001

Description:

Material: Bronze, Graphite
Example of purchasing order: R0314-07-0001

Forma C / **Shape C**

Código Code	B	E	B1	S	S1	E2	E3	Número taladros Number of holes	L		
									100	150	200
									E1		
									60	55	55
R0314-07	26	9	8	20	10	-	-	2	**0001**		
R0314-07	26	9	8	20	10	55	-	3		**0002**	
R0314-07	26	9	8	20	10	50	55	4			**0003**

R0315 Pletina guía de deslizamiento angular en bronce/grafito - R2962.71
Angled guide gib, bronze/graphite - R2962.71

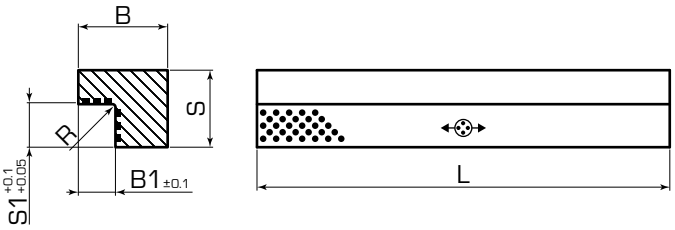

Descripción:

Material: Bronce, Grafito
Ejemplo de pedido: R0315-07-0001

Description:

Material: Bronze, Graphite
Example of purchasing order: R0315-07-0001

Código Code	B	B1	S	S1	L		
					305	605	1005
R0315-07	20	5	12	6	0001		
R0315-07	25	7	15	8	0002		
R0315-07	30	9	20	12	0003		
R0315-07	32	10	30	15		0004	0005
R0315-07	35	12	35	24		0006	0007
R0315-07	50	22	45	25		0008	0009
R0315-07	50	16	50	34		0010	0011

R0316 Pletina guía de deslizamiento angular en bronce/grafito - R2962.72
Angled guide gib, bronze/graphite - R2962.72

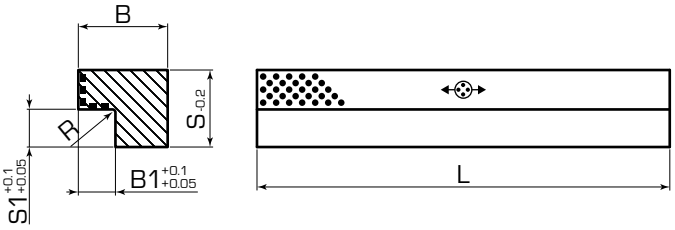

Descripción:

Material: Bronce, Grafito
Ejemplo de pedido: R0316-07-0001

Description:

Material: Bronze, Graphite
Example of purchasing order: R0316-07-0001

Código Code	B	B1	S	S1	L		
					205	320	605
R0316-07	15	5	12	5	0001		
R0316-07	20	5	17	7	0002	0003	
R0316-07	20	5	22	7	0004	0005	
R0316-07	28	8	27	10	0006	0007	0008
R0316-07	28	8	36	10	0009	0010	0011
R0316-07	28	8	46	10	0012	0013	0014
R0316-07	40	12	66	22	0015	0016	0017
R0316-07	40	12	86	26	0018	0019	0020

R0317

Pletina guía de deslizamiento angular en bronce/grafito - R2962.81
Angled guide gib, bronze/graphite - R2962.81

FORMA A
SHAPE A

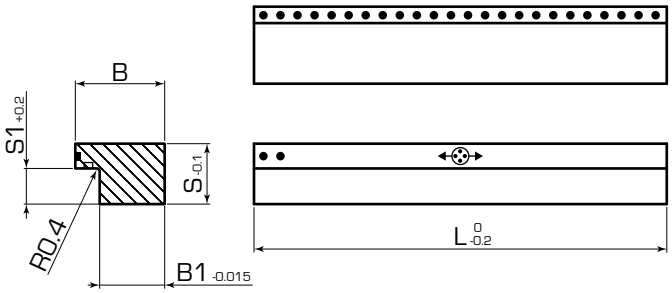

Descripción:

Material: Bronce, Grafito
Ejemplo de pedido: R0317-07-0001

Description:

Material: Bronze, Graphite
Example of purchasing order: R0317-07-0001

Forma A **Shape A**

Código Code	B	S	B1	S1	L				
					40	50	63	80	100
R0317-07	16	11.5	12	6	0001	0002	0003	0004	
R0317-07	16	15.5	11	8		0005	0006	0007	0008

FORMA B
SHAPE B

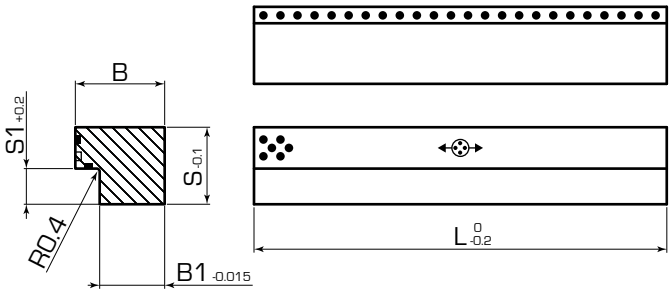

Forma B **Shape B**

Código Code	B	S	B1	S1	L				
					63	80	100	125	160
R0317-07	20	19.5	15	8	0009	0010	0011	0012	
R0317-07	20	24.5	15	8		0013	0014	0015	0016

R0317

Pletina guía de deslizamiento angular en bronce/grafito - R2962.81
Angled guide gib, bronze/graphite - R2962.81

FORMA C
SHAPE C

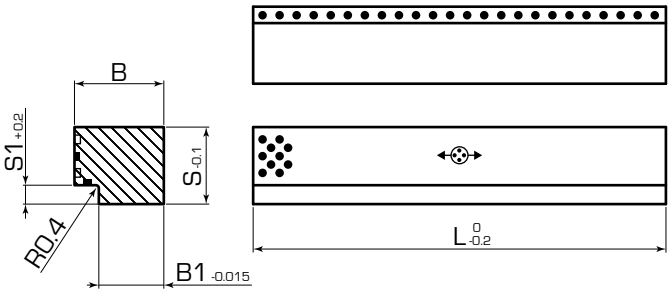

Descripción:

Material: Bronce, Grafito
Ejemplo de pedido: R0317-07-0001

Description:

Material: Bronze, Graphite
Example of purchasing order: R0317-07-0001

Forma C / **Shape C**

Código Code	B	S	B1	S1	L			
					100	125	160	200
R0317-07	25	31.5	19	10	0017	0018	0019	0020

FORMA D
SHAPE D

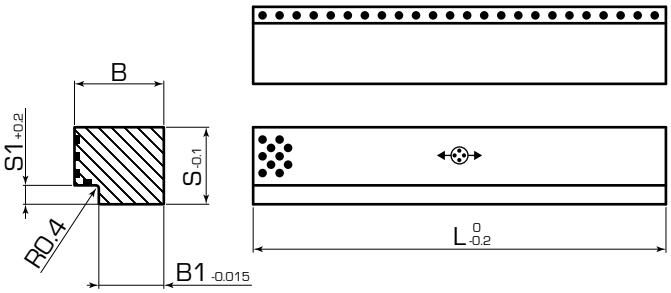

Forma D / **Shape D**

Código Code	B	S	B1	S1	L				
					125	160	200	250	315
R0317-07	25	39.5	19	10	0021	0022	0023	0024	
R0317-07	32	49.5	24	12		0025	0026	0027	0028

R0318

Pletina guía de deslizamiento en T en bronce/grafito - R2964.77
T-Guide bar, bronze/graphite - R2964.77

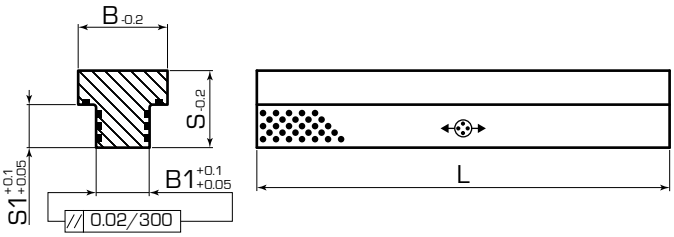

Descripción:

Material: Bronce, Grafito
Ejemplo de pedido: R0318-07-0001

Description:

Material: Bronze, Graphite
Example of purchasing order: R0318-07-0001

Codice Code	B	S	B1	S1	L
					350
R0318-07	18	12	8	5	**0001**
R0318-07	22	25	12	15	**0002**
R0318-07	28	35	18	20	**0003**

R0319

Pletina guía de deslizamiento en T en bronce/grafito - R2964.78

T-Guide bar, bronze/graphite - R2964.78

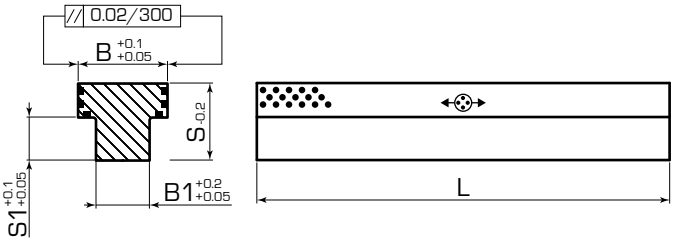

Descripción	Description:
Material: Bronce, Grafito Ejemplo de pedido: R0319-07-0001	Material: Bronze, Graphite Example of purchasing order: R0319-07-0001

Código Code	B	S	B1	S1	L
					350
R0319-07	18	12	8	5	**0001**
R0319-07	22	25	12	15	**0002**
R0319-07	28	35	18	20	**0003**

R0320 Placa de deslizamiento VDI 3387 en bronce/grafito - R2960.73
Sliding pad VDI 3387, bronze/graphite - R2960.73

FORMA A
SHAPE A

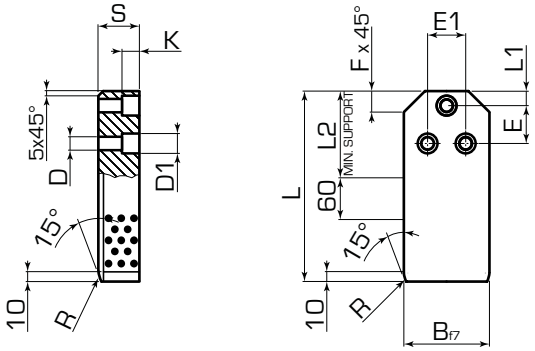

Descripción:

Material: Bronce, Grafito
Ejemplo de pedido: R0320-07-0001

Description:

Material: Bronze, Graphite
Example of purchasing order: R0320-07-0001

Forma A / **Shape A**

Código Code	B	L1	L2	E	E1	D	D1	F	S	K	R	Nº taladros Numbers of holes	L 180	L 200	L 224	L 250
R0320-07	63	20	90	50	36	14	20	18	36	16	16	3	0001	0002	0003	
R0320-07	71	20	90	50	36	14	20	18	36	16	16	3	0004	0005	0006	
R0320-07	90	20	100	50	50	18	26	28	45	21	25	3		0007	0008	0009
R0320-07	112	20	100	50	50	18	26	28	45	21	25	3		0010	0011	0012

FORMA B
SHAPE B

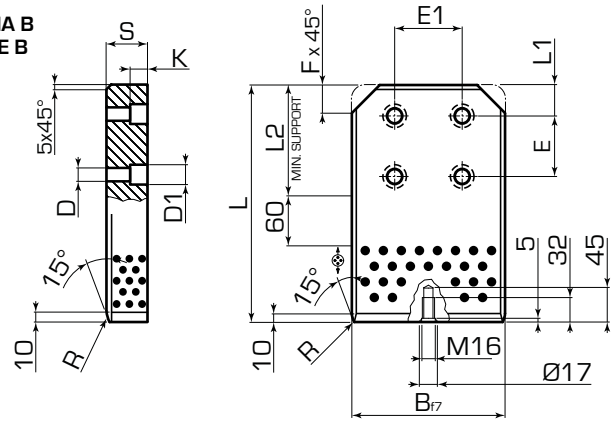

Forma B / **Shape B**

Código Code	B	L1	L2	E	E1	D	D1	F	S	K	R	Nº taladros Numbers of holes	L 315	L 400	L 500	L 630
R0320-07	140	40	150	80	90	22	33	36	45	25.5	31.5	4	0013			
R0320-07	190	40	150	80	90	22	33	36	56	25.5	31.5	4		0014		
R0320-07	240	40	250	160	160	26	40	36	56	30.5	31.5	4			0015	0016

R0300 Casquillo guía sin valona en bronce/grafito - R2052.70
Guide bush without collar, bronze/graphite - R2052.70

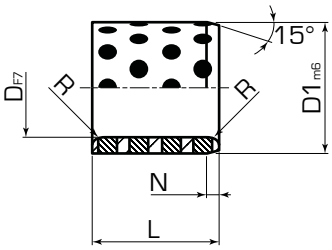

Descripción:

Material: Bronce, Grafito
Ejemplo de pedido: R0300-07-0001

Description:

Material: Bronze, Graphite
Example of purchasing order: R0300-07-0001

Código Code	D	D1	N	R	L															
					30	35	37	40	47	50	60	70	77	80	95	100	120	130	140	150
R0300-07	50	60	4	1.5	0157	0158		0159		0160	0161	0162		0163	0164					
R0300-07	50	62	4	1.5	0165	0166		0167		0168	0169	0170								
R0300-07	50	65	4	1.5	0171			0172		0173	0174	0175		0176		0177				
R0300-07	55	70	4	2				0178		0179	0180	0181								
R0300-07	60	74	4	2	0182	0183		0184		0185	0186	0187		0188						
R0300-07	60	75	4	2	0189	0190		0191		0192	0193	0194		0195		0196				
R0300-07	63	75	4	2							0197	0198		0199			0200			
R0300-07	65	80	4	2						0201	0202	0203		0204						
R0300-07	70	85	4	2		0205		0206		0207	0208	0209		0210		0211				
R0300-07	70	90	4	2						0212	0213	0214		0215						
R0300-07	75	90	4	2							0216	0217		0218		0219				
R0300-07	75	95	4	2							0220	0221		0222		0223				
R0300-07	80	96	4	2				0224		0225	0226	0227		0228		0229	0230			
R0300-07	80	100	4	2				0231		0232	0233	0234		0235		0236	0237		0238	
R0300-07	85	100	4	2										0239						
R0300-07	90	110	4	2							0240	0241		0242		0243	0244			
R0300-07	100	120	4	2							0245	0246		0247		0248	0249		0250	
R0300-07	110	130	4	2										0251		0252	0253			
R0300-07	120	140	4	2										0254		0255	0256		0257	
R0300-07	125	145	4	2												0258	0259			
R0300-07	130	150	4	2												0260	0261	0262		
R0300-07	140	160	4	2												0263			0264	
R0300-07	150	170	4	2												0265				0266
R0300-07	160	180	4	2												0267				0268

Casquillos serie Europa
European standard bushes

R0485

Casquillo guía con valona en bronce/grafito - R2085.71
Guide bush with collar, bronze/graphite - R2085.71

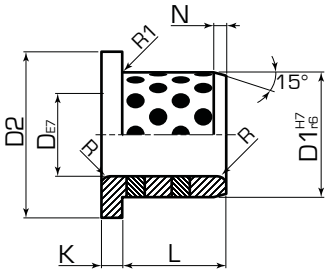

Descripción:

Material: Bronce, Grafito
Ejemplo de pedido: R0485-07-0001

Description:

Material: Bronze, Graphite
Example of purchasing order: R0485-07-0001

Código Code	D	D1	D2	N	R	R1	K	L																					
								10	12	13	15	17	18	20	22	25	27	30	32.5	35	42.5	45	50	52.5	55	60	70	72.5	90
R0485-07	10	14	22	2	1	0.4	2			0001			0002																
R0485-07	12	18	25	2	1	0.4	3		0003			0004																	
R0485-07	13	19	26	2	1	0.4	3		0005			0006																	
R0485-07	14	20	27	2	1	0.5	3		0007			0008																	
R0485-07	15	21	28	2	1	0.5	3		0009			0010			0011		0012												
R0485-07	16	22	29	2	1	0.5	3		0013			0014			0015		0016												
R0485-07	20	30	40	3	2	0.5	5	0017			0018			0019		0020				0021									
R0485-07	25	35	45	3	2	0.5	5	0022			0023			0024		0025				0026									
R0485-07	30	40	50	3	2	0.5	5				0027			0028		0029		0030		0031		0032							
R0485-07	31.5	40	50	3	2	0.6	5				0033							0034											
R0485-07	35	45	60	3	2	0.6	5				0035					0036				0037		0038							
R0485-07	40	50	65	3	2	0.6	5				0039					0040				0041		0042							
R0485-07	45	55	70	3	2	0.6	5									0043				0044		0045			0046				
R0485-07	50	60	75	3	2	0.6	5									0047				0048		0049			0050				
R0485-07	55	65	80	3	2	0.7	5													0051					0052				
R0485-07	60	75	90	4	3	0.7	7.5												0053		0054							0055	
R0485-07	63	75	85	4	3	0.7	7.5																			0056			
R0485-07	70	85	105	4	3	0.7	7.5														0057							0058	
R0485-07	75	90	110	4	3	0.7	7.5																	0059					
R0485-07	80	100	120	4	3	0.8	10																0060				0061		0062
R0485-07	90	110	130	4	3	0.8	10																0063				0064		
R0485-07	100	120	150	4	3	0.8	10																				0065		0066
R0485-07	120	140	170	4	3	0.8	10																				0067		0068

R0301

Casquillo guía con valona en bronce/grafito - R2087.72
Guide bush with collar, bronze/graphite - R2087.72

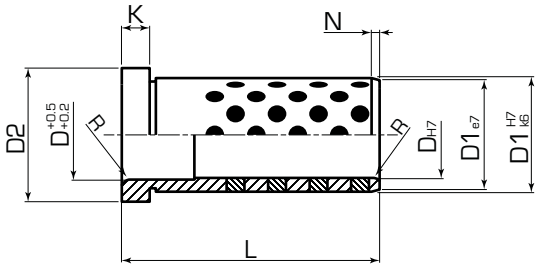

Descripción:

Material: Bronce, Grafito
Ejemplo de pedido: R0301-07-0001

Description:

Material: Bronze, Graphite
Example of purchasing order: R0301-07-0001

Código Code	D	D1	D2	K	N	R	L														
							12	17	22	27	36	46	56	66	76	86	96	116	136	156	196
R0301-07	9	14	16	3	1.5	0.5	0001	0002	0003	0004	0005	0006	0007								
R0301-07	10	14	16	3	1.5	0.5	0008	0009	0010	0011	0012	0013	0014								
R0301-07	12	18	23	6	2	1		0015	0016	0017	0018	0019	0020								
R0301-07	14	20	25	6	2	1		0021	0022	0023	0024	0025	0026								
R0301-07	15	20	25	6	2	1		0027	0028	0029	0030	0031	0032								
R0301-07	16	22	27	6	2	2		0033	0034	0035	0036	0037	0038								
R0301-07	18	26	31	6	2	2		0039	0040	0041	0042	0043	0044	0045	0046						
R0301-07	20	26	31	6	2	2		0047	0048	0049	0050	0051	0052	0053	0054						
R0301-07	22	30	35	6	3	3		0055	0056	0057	0058	0059	0060	0061	0062	0063	0064				
R0301-07	24	30	35	6	3	3		0065	0066	0067	0068	0069	0070	0071	0072	0073	0074				
R0301-07	25	32	38	6	3	3						0075	0076	0077	0078	0079					
R0301-07	30	42	47	6	4	3				0080	0081	0082	0083	0084	0085	0086	0087	0088			
R0301-07	32	42	47	6	4	3				0089	0090	0091	0092	0093	0094	0095	0096	0097			
R0301-07	40	54	60	10	5	3						0098	0099	0100	0101	0102	0103	0104	0105	0106	
R0301-07	42	54	60	10	5	3						0107	0108	0109	0110	0111	0112	0113	0114	0115	
R0301-07	50	66	72	10	5	3								0116	0117	0118	0119	0120	0121	0122	0123
R0301-07	60	80	86	20	5	3											0124	0125	0126	0127	0128

R0302

Casqullo guía centrador en bronce/grafito - R2087.70
Guide bush with collar, bronze/graphite - R2087.70

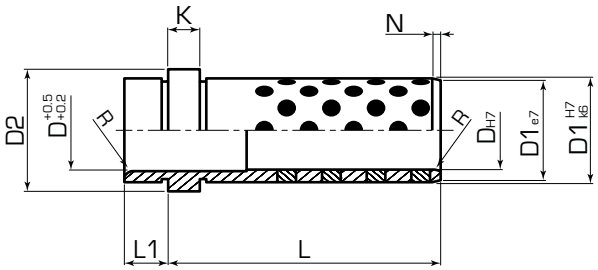

Descripción:

Material: Bronce, Grafito
Ejemplo de pedido: R0302-07-0001

Description:

Material: Bronze, Graphite
Example of purchasing order: R0302-07-0001

Código Code	D	D1	D2	K	N	R	L1	L														
								12	17	22	27	36	46	56	66	76	86	96	116	136	156	196
R0302-07	9	14	16	3	1.5	0.5	3	0001	0002	0003	0004	0005	0006	0007	0008							
R0302-07	10	14	16	3	1.5	0.5	3	0009	0010	0011	0012	0013	0014	0015	0016							
R0302-07	14	20	25	6	2	1	6		0017	0018	0019	0020	0021	0022	0023	0024	0025					
R0302-07	15	20	25	6	2	1	6		0026	0027	0028	0029	0030	0031	0032	0033	0034					
R0302-07	18	26	31	6	2	2	8		0035	0036	0037	0038	0039	0040	0041	0042	0043	0044	0045			
R0302-07	20	26	31	6	2	2	8		0046	0047	0048	0049	0050	0051	0052	0053	0054	0055	0056			
R0302-07	22	30	35	6	3	3	8		0057	0058	0059	0060	0061	0062	0063	0064	0065	0066	0067	0068	0069	
R0302-07	24	30	35	6	3	3	8		0070	0071	0072	0073	0074	0075	0076	0077	0078	0079	0080	0081	0082	
R0302-07	30	42	47	6	4	3	8				0083	0084	0085	0086	0087	0088	0089	0090	0091	0092		
R0302-07	32	42	47	6	4	3	8				0093	0094	0095	0096	0097	0098	0099	0100	0101	0102		
R0302-07	40	54	60	10	5	3	12						0103	0104	0105	0106	0107	0108	0109	0110	0111	0112
R0302-07	42	54	60	10	5	3	12						0113	0114	0115	0116	0117	0118	0119	0120	0121	0122

R0303

Casquillo guía centrador en bronce/grafito - R2087.71
Guide bush with centring collar, bronze/graphite - R2087.71

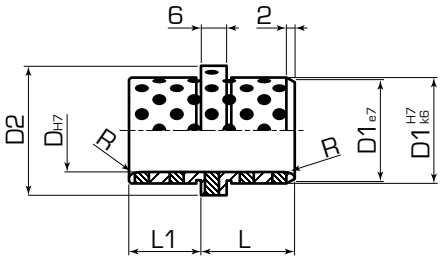

Descripción:

Material: Bronce, Grafito
Ejemplo de pedido: R0303-07-0001

Description:

Material: Bronze, Graphite
Example of purchasing order: R0303-07-0001

Código Code	D	D1	D2	L1	R	L			
						17	22	27	36
R0303-07	14	20	25	9	1	**0001**			
R0303-07	15	20	25	9	1	**0002**			
R0303-07	18	26	31	17	1.5		**0003**		
R0303-07	20	26	31	17	1.5		**0004**		
R0303-07	22	30	35	22	2			**0005**	
R0303-07	24	30	35	22	2			**0006**	
R0303-07	30	42	47	27	2				**0007**
R0303-07	32	42	47	27	2				**0008**

R0304

Casquillo guía centrador en bronce/grafito - R2087.73
Guide bush with centring collar, bronze/graphite - R2087.73

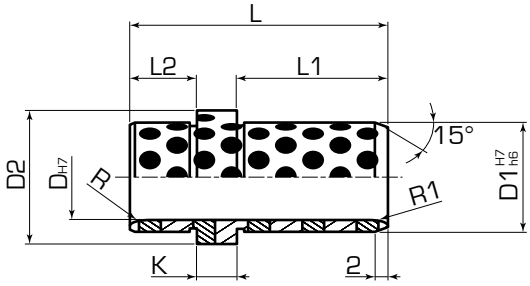

Descripción:

Material: Bronce, Grafito
Ejemplo de pedido: R0304-07-0001

Description:

Material: Bronze, Graphite
Example of purchasing order: R0304-07-0001

Código Code	D	D1	D2	L1	K	L2	R	R1	L								
									43	60	64	77	78	92	95	100	108
R0304-07	25	35	40	24	7.5	11.5	3	2	**0001**								
R0304-07	30	42	47	24	7.5	11.5	3	2	**0002**								
R0304-07	40	50	60	35.5	6	18.5	4	2		**0003**							
R0304-07	40	50	60	39.5	6	18.5	4	2			**0004**						
R0304-07	50	63	72	44.5	8	24.5	4	3				**0005**					
R0304-07	50	63	72	55.5	8	28.5	4	3						**0006**			
R0304-07	60	80	86	49	7.5	21.5	3	3					**0007**				
R0304-07	63	80	90	55.5	8	31.5	4	3							**0008**		
R0304-07	63	80	90	62.5	8	29.5	4	3								**0009**	
R0304-07	63	80	90	62.5	8	37.5	4	3									**0010**

grupo SF

SEBASTIAN FUSTEL, LDA.
Zona Industrial da Moita
2445-624 MOITA MGR Leiria
- Marinha Grande - Portugal
Tel/Fax: +351 244 542684
sfportugal@sebastianfustel.es

SEBASTIAN FUSTEL, S.L.
Pol. Ind. L'Alfaç - C/ Sevilla, P-10
03440 IBI - Alicante - España
Tel: +34 965 550 141
Fax: +34 965 550 195
info@sebastianfustel.com

SEBASTIAN FUSTEL AMERICA, S.A. de C.V.
Avda. Santa Crocce, 201
Fracc. Ind. Santa Crocce
37439 LEON - Guanajuato - México
Tel/Fax: +52 01 (477) 7784660
sfamerica@sebastianfustel.es

Grupo SF

Pol. Ind. L'Alfaç - C/ Sevilla, P-10 03440 IBI - Alicante - España Tel: +34 965 550 141 Fax: +34 965 550 195
Mail: info@sebastianfustel.com - www.sebastianfustel.com